BERGERE de France

522 **

CARDIGAN
Tailles 3-6-12-24 mois

Fournitures

Qual. IDEAL,
Pavot = 2-3-3-4 pel.,
Everest = 1-1-1-1 pel.,
aig. n° 3 et 3,5,
5 boutons.

Points employés

CÔTES 1/1, aig. n° 3.
JERSEY ENDR., aig. n° 3,5.
JACQUARD, aig. n° 3,5.
Suivre les grilles.

Pour les grands motifs à partir du 26ème rg, prendre un peloton par motif et bien croiser les fils à chaque changement de coloris.
Réglage machine : voir pages conseils.

Echantillon

Un carré de 10 cm jersey endr. = 24 m. et 31 rgs.
Important : voir pages conseils.

Réalisation

DOS :
Monter 61-65-71-77 m. Pavot aig. n° 3.
Tric. côtes 1/1 : 2 rgs Pavot, 2 rgs Everest, 2 rgs Pavot, 2 rgs Everest, 2 rgs Pavot.
Cont. jersey endr. Pavot aig. n° 3,5.
Emmanchures :
A 14-16-18-21 cm (46-52-58-68 rgs) de haut. tot., rab. de ch. côté ts les 2 rgs :
3 mois-6 mois et 12 mois : 1 fs 3 m., 1 fs 2 m., 3 fs 1 m.
24 mois : 1 fs 3 m., 1 fs 2 m., 4 fs 1 m.
Cont. sur les 45-49-55-59 m. rest.
Epaules et encolure :
A 10-11-12-13 cm de haut. d'emmanchures (76-86-96-108 rgs de haut. tot.), rab. de ch. côté ts les 2 rgs :
3 mois : 1 fs 3 m., 2 fs 4 m.
6 mois : 3 fs 4 m.
12 mois : 3 fs 5 m.
24 mois : 2 fs 5 m., 1 fs 6 m.

En même temps que la 1ère dim. d'épaule, rab. les 17-19-19-21 m. centrales, cont. ch. côté séparément en rab. côté encolure 1 fs 3 m.

DEVANT DROIT :
Monter 29-31-35-37 m. Pavot aig. n° 3.
Tric. 10 rgs côtes 1/1 rayées comme au dos.
Cont. jacquard en suiv. la grille du devant droit aig. n° 3,5 en commençant pour toutes les tailles à la m. 1 de la grille et en augm. 1 m. au 1er rg pour 3 mois-6 mois et 24 mois (= 30-32-35-38 m.).
Tric. 18-22-26-30 rgs jacquard A, puis du 19ème au 49ème rg de la grille et term. Pavot sur toutes les m., mais pour 12 mois et 24 mois décaler le coeur de 4 m. vers la gauche.
Emmanchure :
Rab. à gauche à la même haut. et comme au dos.
Encolure :
A 7-8-9-10 cm de haut. d'emmanchure (68-78-88-100 rgs de haut. tot.), rab. à droite ts les 2 rgs 1 fs 4-5-5-6 m., 1 fs 3 m., 1 fs 2 m., 2 fs 1 m.
Epaule :
Rab. à gauche à la même haut. et comme au dos.
DEVANT GAUCHE :
Tric. en sens inverse.
MANCHES :
Monter 41-43-45-47 m. Pavot aig. n° 3.
Tric. côtes 1/1 rayées comme au dos.
Cont. aig. n° 3,5 : tric. 10 rgs jacquard A, en suiv. la grille d'un devant, centrer 3 m. Pavot au 3ème rg, puis tric. du 19ème au 23ème rg de la grille en centrant 3 m. Pavot au 1er rg et term. Pavot sur toutes les m.
Entre-temps, augm. de ch. côté à 2 m. du bord :
3 mois : 2 fs 1 m. ts les 12 rgs.
6 mois : 3 fs 1 m. ts les 10 rgs.
12 mois : 5 fs 1 m. ts les 8 rgs.
24 mois : 6 fs 1 m. ts les 8 rgs.
Cont. sur les 45-49-55-59 m. obtenues.
A 14-16-19-22 cm (46-52-62-70 rgs) de haut. tot., former l'arrondi en rab. de ch. côté ts les 2 rgs :
3 mois : 2 fs 2 m., 6 fs 1 m., 2 fs 2 m. et les 17 m. rest.
6 mois : 1 fs 3 m., 1 fs 2 m., 6 fs 1 m., 1 fs 2 m., 1 fs 3 m. et les 17 m. rest.
12 mois : 1 fs 3 m., 2 fs 2 m., 3 fs 1 m., 3 fs 2 m., 1 fs 3 m. et les 17 m. rest.
24 mois : 1 fs 3 m., 3 fs 2 m., 3 fs 1 m., 3 fs 2 m., 1 fs 3 m. et les 17 m. rest.
BORDURE D'ENCOLURE :
Monter 75-79-83-87 m. Pavot aig. n° 3.
Tric. 6 rgs côtes 1/1, laisser les m. en attente.
BORDURE DES DEVANTS (2) :
Monter 67-73-79-87 m. Pavot aig. n° 3.
Tric. 6 rgs côtes 1/1, laisser les m. en attente, mais à la bordure droite, sur le 5ème rg, former 5 boutonnières d'1 m., la 1ère à 3-4-3-3 m. du bord côté encolure, les autres espacées de 14-15-17-19 m.

Finitions

Assembler les épaules.
Poser au point de mailles les bordures au bord de l'encolure, puis le long des devants.
Coudre l'arrondi des manches au bord des emmanchures, puis faire les coutures des manches et des côtés du cardigan.
Coudre les boutons avec le fil Pavot.

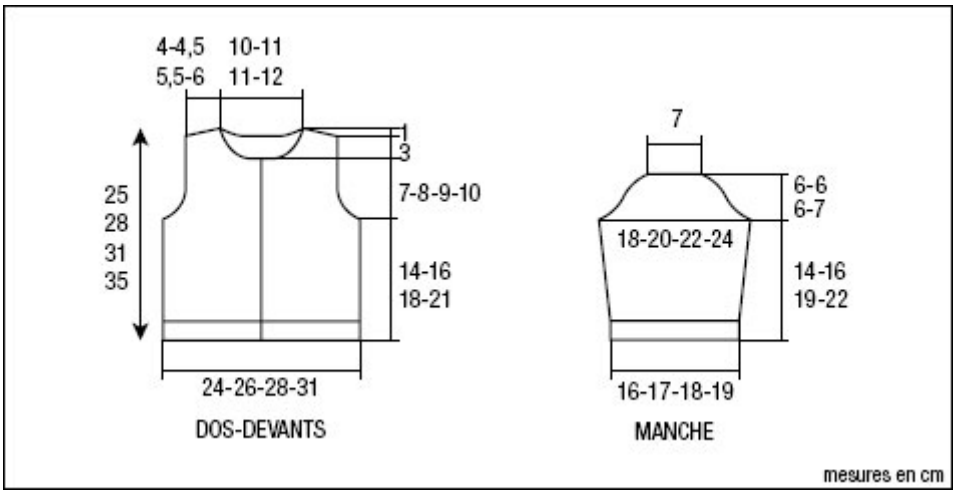

BERGERE de France

ATTENTION : les diminutions des emmanchures ne sont pas représentées sur les grilles

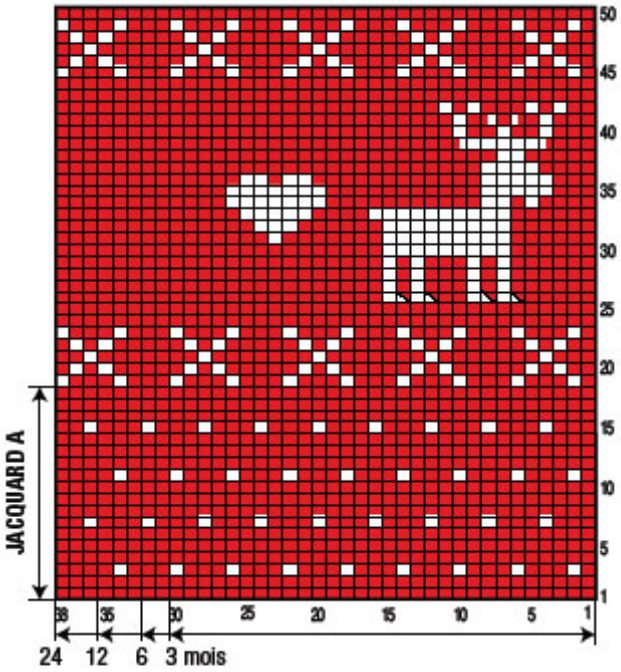

DEVANT DROIT

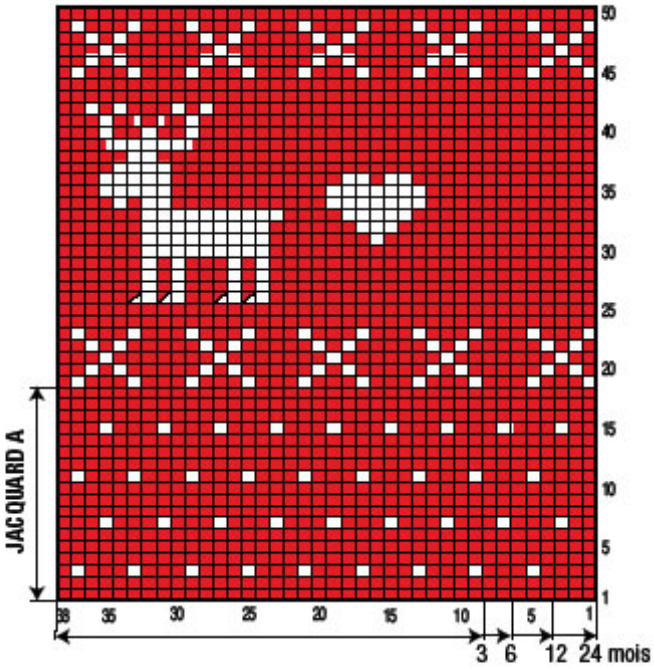

DEVANT GAUCHE

= 1 m. PAVOT	ou = 1 point lancé EVEREST
= 1 m. EVEREST	ou = 1 demi-maille brodée EVEREST